No.	Datum	Dopis br.	Prvobitno	Izmena	Izmenio	Potpis	Odobrio	Potpis

Dokumentacija je urađena prema skici dostavljenoj iz SP "DORĆOL" (dopis br.1771 od 11.08.2014)

N9

A-A (1 : 1)

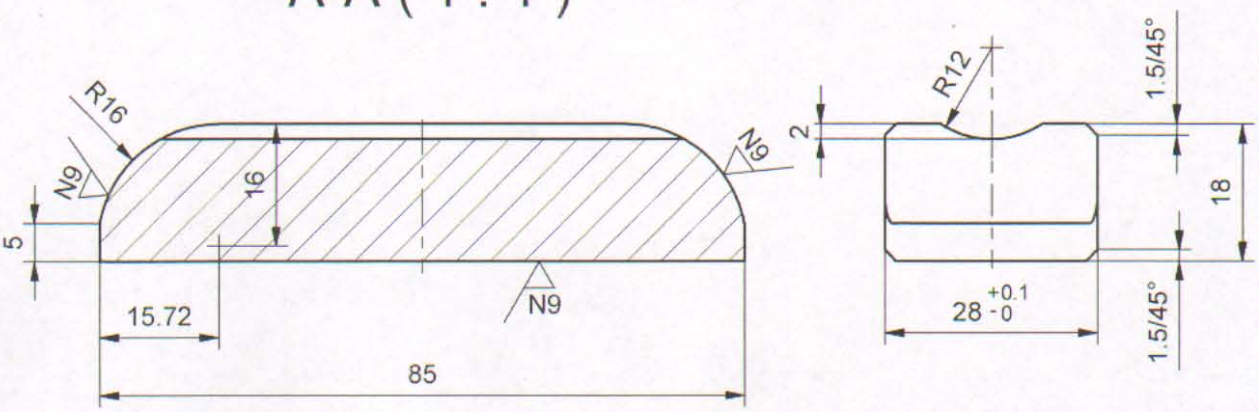

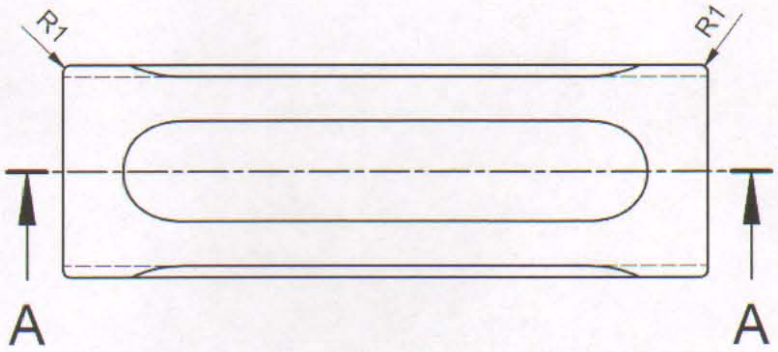

* MATERIJAL:

- Grafit sa metalnom impregnacijom (MY 7D , RH 84 M6)

GSP 2 220 660

10	117	NAZIV DETALJA - SKLOPA	Standard	Elektrografit * Materijal	18x28x85 Dimenzije	1 Kom.	Masa (kg)
Montaž	Detalj	Trolna glava	AT-01-VN		GSP "BEOGRAD"		
Veza sa 000/20		Grafitni trolni klizač 18x28x85	Snimio-konst.	09.08.2014	Dalibor Radovanac maš.ing		
R 1:1			Crtao	09.08.2014	Dalibor Radovanac maš.ing		
			Pregledao	09.08.2014	A.Matović dipl.maš.ing		
			Overava	09.08.2014	A.Matović dipl.maš.ing		